BRS

Bedienungsanleitung 01.2023

bigla office

Schweizer Möbeldesign für Arbeitsräume

Aperçu du produit avec options

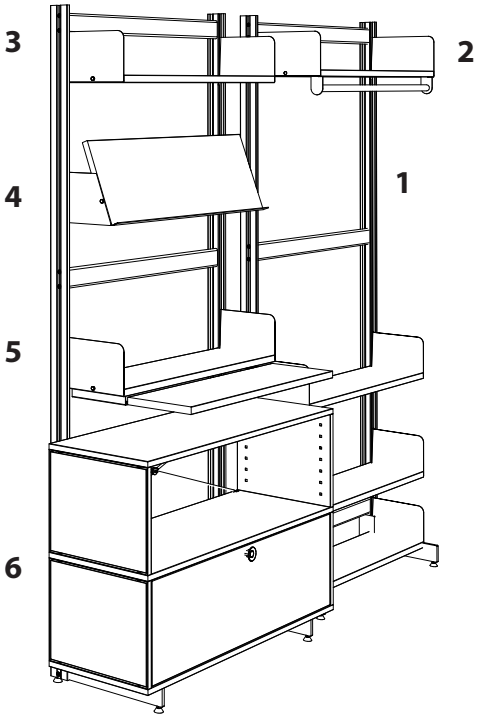

1) Cadre
2) Étagère avec barre vestiaire
3) Étagère
4) Étagère inclinée
5) Étagère avec tablette
6) BMS2

Table des matières

1 Informations générales et mesures de sécurité 5
1.1 Emploi conforme 5
1.2 Emploi non conforme 5
1.3 Symboles utilisés 5
1.4 Consignes générales de sécurité 5

2 Mise en service du meuble de bureau 6
2.1 Assemblage du rayonnage 6
2.2 Accrocher les étagères 7
2.3 Régler la hauteur de l'étagère 7
2.4 Montage des meubles BMS2 / BMBox2 8

3 Nettoyer le meuble de bureau 8

4 Recycler le meuble de bureau 8

5 Données Techniques 9
5.1 Sécurité contre le basculement 9
5.2 Charges maximales du meuble de bureau 9

6 Certificats et Normes 10

7 Garantie 10

8 Service après-vente 11

1 Informations générales et mesures de sécurité

1.1 Emploi conforme

- Meuble de bureau pour l´archivage de document.

1.2 Emploi non conforme

- Le meuble de bureau ne doit pas être mis en service ou stockés dans des locaux humides.

1.3 Symboles utilisés

RISQUE	
⚠	■ Avertissement de risques de blessures!

CONSIGNES À RESPECTER	
ⓘ	■ Consignes de protection contre les dommages matériels

1.4 Consignes générales de sécurité

⚠	■ Pour une utilisation sûre du meuble de bureau veuillez lire attentivement le mode d´emploi et respecter les consignes. ■ Le non-respect des consignes peut engendrer des risques de blessures et des dégâts matériels importants. ■ Toutes personnes utilisant le meuble de bureau doit avoir lu ce mode d´emploi. ■ Si le meuble de bureau est défectueux il ne doit pas être mise en service. ■ Afin d´exclure tous risques de disfonctionnement les services et les réparations doivent uniquement être effectué par un monteur qualifié et autorisé par le fabricant

2 Mise en service du meuble de bureau

2.1 Assemblage du rayonnage

- Visser le pied (1) avec les vis coniques (2) et la cale de renfort (3) au montant (4)
  force de serrage 20 Nm
- Allonger les montants sur un plan horizontal
- Visser les traverses (5) avec les vis imbus (6) aux montants (4)

➔ le cadre ainsi assemblé est parfaitement plan.

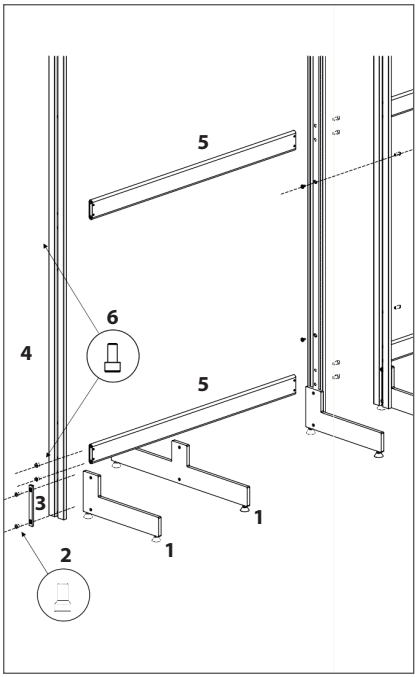

2.2 Accrocher les étagères

- Insérer les cotés (7) droit et gauche dans la crémaillère des montants

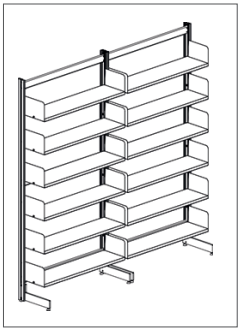

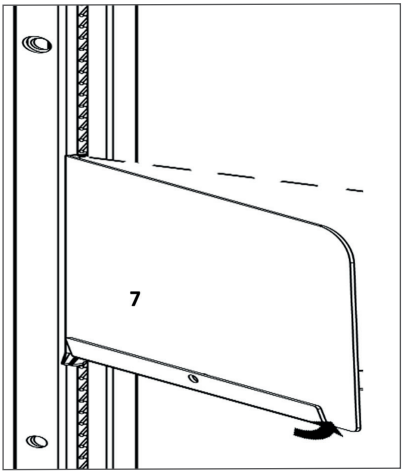

- Accrocher la tablette (8) dans les cotés et verrouiller avec les 2 boulons de blocage (9)

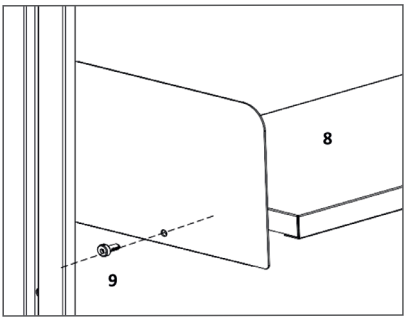

2.3 Régler la hauteur de l'étagère

- Soulever et tirer l'avant de l'étagère (10) pour la libérer de la crémaillère.
  Choisissez la hauteur (11). Redescendre l'avant de l'étagère pour la bloquer dans la crémaillère.

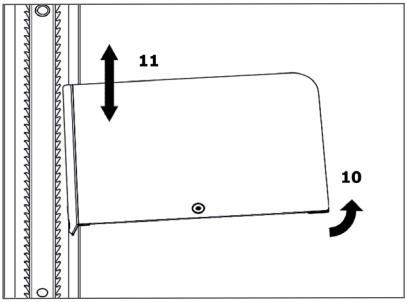

2.4 Montage des meubles BMS2 / BMBox2

- Mettre le rayonnage de niveau au moyen des patins (12)
- Retirer les patins du meuble BMS / BMBox (13)
- Poser le sur les pieds du rayonnage et fixer le avec les vis (14)
- Vérifier le niveau

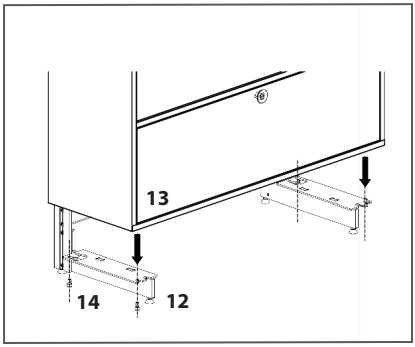

3 Nettoyer le meuble de bureau

➔ Nettoyer les meubles avec un chiffon légèrement humide en coton ou en microfibre.

!	■ Ne pas utiliser de produits de nettoyage contenant des solvants ou des additifs abrasifs!

4 Recycler le meuble de bureau

Article	Matériaux	Recyclage
Cadre, pieds, traverse, étagères, Serre-livre et Buté pour livre	Métal Thermolaqué	Point de recyclage du métal
Dos plexiglas	PDMMA, Polyméthacrylate de méthyle	Point de recyclage du plastique

⚠	■ Régler le niveau du rayonnage horizontalement et verticalement! ■ Les rayonnages sans meuble doivent être vissés ensemble.

5.1 Sécurité contre le basculement

Rayonnages muraux	prévoir les sets de contrepoids selon les listes de prix BMS / BMBox
Rayonnages doubles	les sets de contrepoids ne sont pas nécessaires

5.2 Charges maximales du meuble de bureau

Composant du meuble de bureau	Charge maximale
BRS haute 231	300 kg
Étagère	50 kg
Tiroir A6 (BMS2/BMBox2)	30 kg
Tiroir A4 (BMS2/BMBox2)	45 kg

6 Certificats et Normes

ISO 9001:2008	Gestion de la qualité
ISO 14001:2004	Gestion de l´environnement

Mobilier de bureau / Meubles de rangement	
DIN EN 14073-2	Exigences de sécurité
DGUV Grundsatz 315-410	Exigences de sécurité
DIN EN 14073-3	Méthodes d´essai pour la détermination de la stabilité et de la résistance de la structure
DIN EN 14074	Méthodes d´essai pour la détermination de la résistance et de la durabilité des parties mobiles

7 Garantie

- Les conditions générales sont en vigueur.

8 Service après-vente

Préparer votre demande en nous communiquant toutes les indications se trouvant sur l´étiquette de produit collée sur le côté droit, sous l´étagère du bas du meuble de bureau

Partenaire spécialisé

Bigla Office AG
Bahnhofstrasse 4
CH-3507 Biglen
T +41 31 700 91 11
F +41 31 700 92 33
info@bigla-office.ch
www.bigla-office.ch

bigla office

Schweizer Möbeldesign für Arbeitsräume