BRS

Bedienungsanleitung 01.2023

bigla office

Schweizer Möbeldesign für Arbeitsräume

Produkt und mögliche Optionen

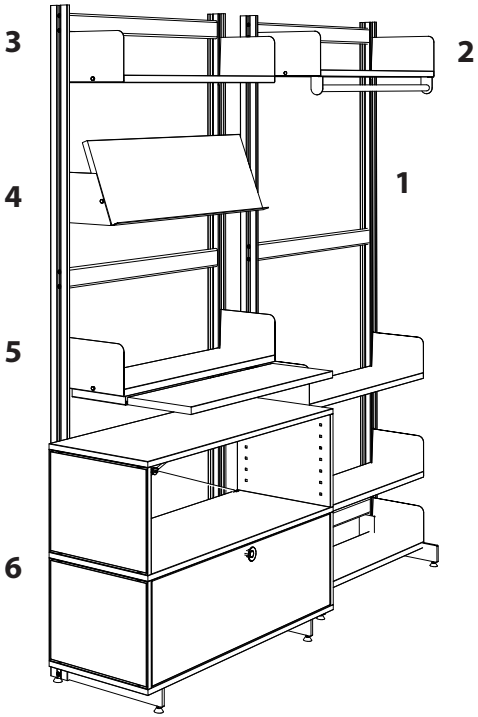

1) Rahmen
2) Tablar mit Garderobenstange
3) Verstelltablar
4) Schrägtablar
5) Tablar mit ausziehbarer Ablage
6) BMS2

Inhaltsverzeichnis

1 Allgemeines und Sicherheit 5
1.1 Bestimmungsgemässe Verwendung 5
1.2 Bestimmungswidrige Verwendung. 5
1.3 Verwendete Symbole 5
1.4 Generelle Sicherheitshinweise. 5

2 Büromöbel in Betrieb nehmen 6
2.1 Gestell montieren 6
2.2 Tablare montieren 7
2.3 Tablarhöhe einstellen 7
2.4 BMS2 / BMBox2 montieren 8

3 Pflege 8

4 Büromöbel entsorgen 8

5 Technische Daten 9
5.1 Kippsicherheit 9
5.2 Maximal Traglast der Büromöbel 9

6 Zertifikate und Prüfungen 10

7 Gewährleistung 10

8 Kundendienst 11

1 Allgemeines und Sicherheit

1.1 Bestimmungsgemässe Verwendung

- Büromöbel für die Aufbewahrung von Dokumenten, Büchern und persönlichen Effekten.

1.2 Bestimmungswidrige Verwendung

- Die Büromöbel dürfen nicht in feuchten Räumen in Betrieb genommen oder gelagert werden.

1.3 Verwendete Symbole

ACHTUNG	
⚠	▪ Warnung vor möglichen Verletzungen!

UNBEDINGT BEACHTEN!	
ⓘ	▪ Hinweis auf mögliche Sachschäden!

1.4 Generelle Sicherheitshinweise

⚠	▪ Eine sichere Nutzung des Büromöbels ist nur möglich, wenn die Gebrauchsanweisung komplett gelesen und die Anweisungen vollständig beachtet werden. ▪ Die Nichtbeachtung von Anweisungen kann zu erheblichen Schäden oder Unfällen führen. ▪ Jeder, der das Büromöbel nutzt, muss Zugang zu dieser Gebrauchsanweisung haben. ▪ Wenn das Büromöbel sichtbar beschädigt ist, darf es nicht in Betrieb genommen oder benutzt werden! ▪ Um Fehlfunktionen zu vermeiden, dürfen alle Reparaturen nur von autorisierten Service Personal vorgenommen werden.

2 Büromöbel in Betrieb nehmen

2.1 Gestell montieren

- Fuss (1), Konusschrauben (2) und Keil (3) mit Ständerprofil (4) verschrauben und festziehen 20 Nm
- Ständerprofil mit Füssen auf eine ebene Unterlage (Boden) legen
- Quertraversen (5) mit Inbusschrauben (6) am Ständerprofil (4) verschrauben und festziehen

➔ Kontrolle: Rahmen mit Quertraversen ist nicht verzogen

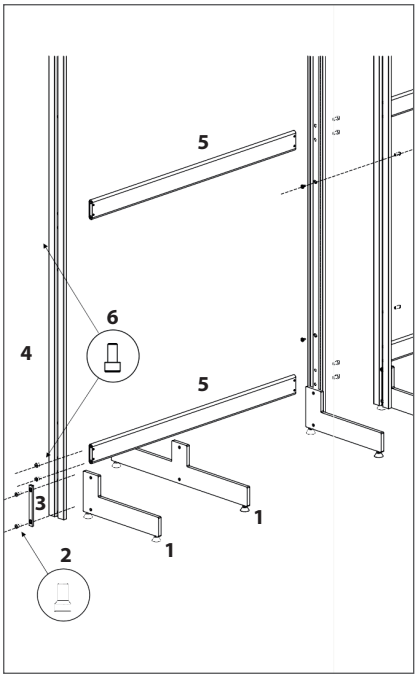

2.2 Tablare montieren

- Tablarträger (7) links und rechts in Ständerprofil (Zahnprofil) einhängen

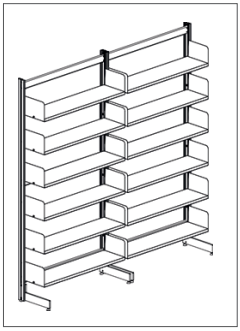

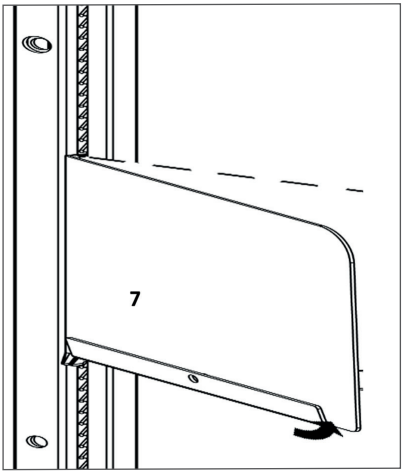

- Tablar (8) in Tablarträger einhängen und mit Federbolzen (9) sichern

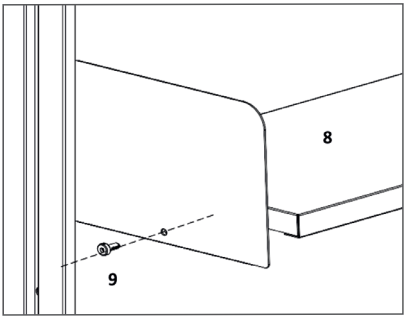

2.3 Tablarhöhe einstellen

- Tablar (10) vorne anheben. Tablar in der Höhe
- (11) verschieben und wieder absenken

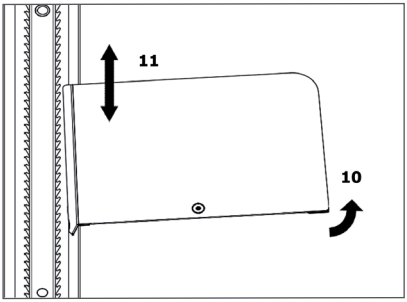

2.4 BMS2 / BMBox2 montieren

- Gestell mittels Nivelliergleiter (12) ausrichten
- Nivelliergleiter an Gehäuse BMS2 / BMBox2 (13) entfernen
- Schrank auf Gestellfüsse abstellen. Fuss und Schrank mit Inbusschrauben (14) verbinden und festziehen
- Nivellierung kontrollieren evtl. korrigieren

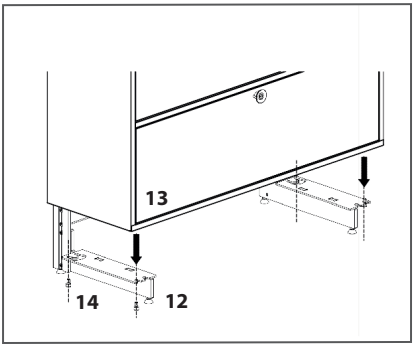

3 Pflege

➔ Metallteile und Tischplatte nur mit Wasser d.h. feuchtem Baumwolllappen oder Fasertuch reinigen und trocknen

!	▪ Keine Reinigungsmittel mit Lösungsmittel und Scheuermittelzusätze verwenden!

4 Büromöbel entsorgen

Artikel	Materialien	Recycling
Rahmen, Füsse, Quertraversen, Tablarträger, diverse Tablare, Bücherstütze und Bücheranschlag	Stahl pulverbeschichtet	Metall-Recyclingstelle

5 Technische Daten

⚠	■ Gestell horizontal und vertikal ausrichten resp. nivellieren! ■ Mehrerer Gestelle mit Reihenverbindung verschrauben (zur Verbindung der Rahmen ohne Organisationsmöbel)

5.1 Kippsicherheit

Wandgestell	Immer Gegengewichte einbauen gemäss Preisliste BMBox / BMS!
Doppelgestell	Keine Gegengewichte notwendig!

5.2 Maximal Traglast der Büromöbel

Büromöbelelemente	Maximalgewicht in Kilogramm
BRS Höhe 231	300 kg
Tablar	50 kg
Schublade A6 (BMS2/BMBox2)	30 kg
Schublade A4 (BMS2/BMBox2)	45 kg

6 Zertifikate und Prüfungen

ISO 9001:2015	Qualitätsmanagement
ISO 14001:2015	Umweltmanagement

Büromöbel / Büroschränke	
DIN EN 14073-2	Sicherheitsanforderungen
DGUV Grundsatz 315-410	Sicherheitsanforderungen
DIN EN 14073-3	Prüfmethoden zur Bestimmung der Strukturstabilität und -widerstandskraft
DIN EN 14074	Prüfmethoden zur Bestimmung der Widerstandskraft und der Nachhaltigkeit des beweglichen Teile

7 Gewährleistung

- Gemäss unseren Allgemeinen Geschäftsbedingungen.

8 Kundendienst

➔ Anfrage vorbereiten, in welcher uns alle auf der aufgeklebten Produktetikette (rechte Seite des Büromöbels unter dem ersten Tablar) aufgeführten Angaben mitgeteilt werden

Fachhandelspartner

Bigla Office AG
Bahnhofstrasse 4
CH-3507 Biglen
T +41 31 700 91 11
F +41 31 700 92 33
info@bigla-office.ch
www.bigla-office.ch

bigla office

Schweizer Möbeldesign für Arbeitsräume