BMS2

Mode d´emploi 03.2023

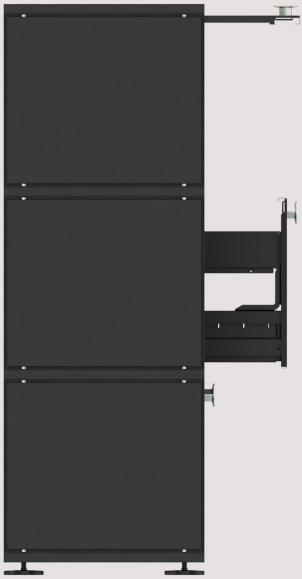

bigla office

Meubles design Suisse pour espaces de travail

Aperçu du produit avec options

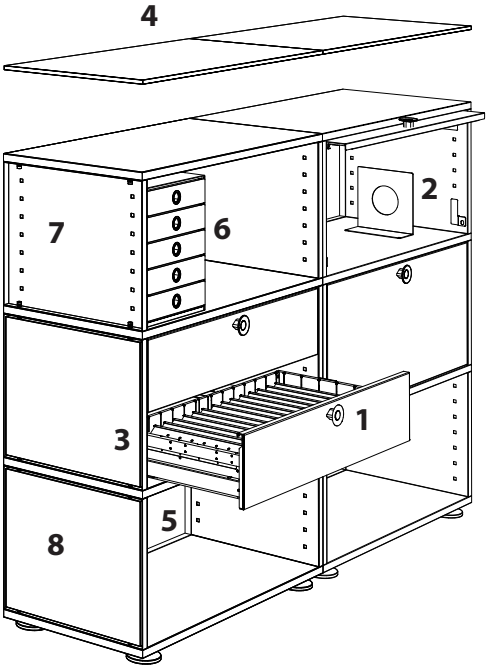

1) Verrouillage individuel
2) Accessoires pour étagères
3) Accessoires pour tiroirs
4) Plateau de recouvrement bois
5) Dos interchangeable
6) OrgaBox
7) Côté ouvert (sans panneau latéral)
8) Panneau latéral interchangeable

Table des matières

1 Informations générales et mesures de sécurité 6
1.1 Emploi conforme 6
1.2 Emploi non conforme 6
1.3 Symboles utilisés 6
1.5 Consignes générales de sécurité 6

2 Mise en service du meuble de système 7
2.1 Généralités 7
2.2 Mise en place du meuble de système 7
2.3 Aligner des meubles de systèmes 8
2.4 Accrocher les contrepoids dans le meuble de système 8

3 Aménagements 9
3.1 Tiroir encastré 9
3.2 Tiroir encastré profondeur 120cm 10
3.3 Démontage du tiroir 11

4 Accessoires (en option) 11

5 Nettoyer le meuble de système 11

6 Déplacer et transporter le meuble de système 12

7 Dépannage 12

8 Maintenance 12

9 Recycler le meuble de système 12

10 Données Techniques 13
10.1 Sécuriser les meubles de systèmes équipés de tiroir contre le risque de bascule 13
10.2 Charges maximales du meuble de système 13

11 Certificats et Normes 13

12 Garantie 14

13 Service après-vente 14

1 Informations générales et mesures de sécurité

1.1 Emploi conforme

- Meuble système évolutif pour le rangement de documents et d´effets personnels ainsi que pour l´organisation de l´espace.

1.2 Emploi non conforme

- Le meuble de système ne doit pas être mis en service ou stockés dans des locaux humides.

1.3 Symboles utilisés

RISQUE	
⚠	▪ Avertissement de risques de blessures!

CONSIGNES À RESPECTER!	
ⓘ	▪ Consignes de protection contre les dommages matériels

1.5 Consignes générales de sécurité

⚠	▪ Pour une utilisation sûre du meuble de système veuillez lire attentivement le mode d´emploi et respecter les consignes. ▪ Le non-respect des consignes peut engendrer des risques de blessures et des dégâts matériels importants. ▪ Toutes personnes utilisant le meuble de système doit avoir lu ce mode d´emploi. ▪ Si le meuble de système est défectueux il ne doit pas être mise en service. ▪ Afin d´exclure tous risques de disfonctionnement les services et les réparations doivent uniquement être effectué par un monteur qualifié et autorisé par le fabricant.

2 Mise en service du meuble de système

2.1 Généralités

- S´assurer que la charge au sol du bâtiment est suffisante pour la mise en service du meuble de système
- Respecter les charges maximales du meuble de système

⚠	■ S'assurer que le meuble de système soit installé conformément selon les consignes de ce mode d´emploi ■ Vérifier que le meuble de système est équipé de suffisamment de contrepoids: ➔ Le meuble de système vide ne doit pas basculer avec le plus grand tiroir ouvert chargé au maximum selon l´indication sur l´étiquette au fond de celui-ci

2.2 Mise en place du meuble de système

- Controller si tous les patins sont intacts
- Vérifier le niveau du meuble de système avec un niveau à bulle de chaque côté

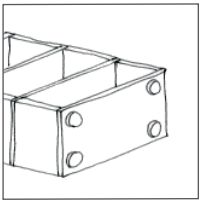

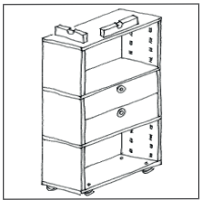

- Ajuster les patins avec une clé six pans n° 4 afin que le meuble de système soit parfaitement d´aplomb et stable

➔ Le meuble de système repose au sol sur ses 4 patins

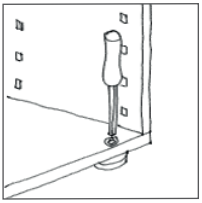

!	■ Sur sol lisse (pierre, parquet ou autre) équiper les patins de rondelle antiglisse. Article n° 84 095 97

2.3 Aligner des meubles de systèmes

- Placer le deuxième meuble de système à proximité du premier déjà mis à niveau
- Ajuster la hauteur et le mettre à niveau comme pour le premier

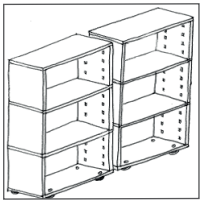

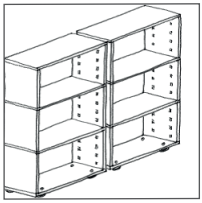

- Joindre les meubles de systèmes côte à côte
- Visser les meubles de systèmes ensemble avec les vis originals

➔ Les meubles de systèmes sont alignés, les joints sont parallèles et réguliers

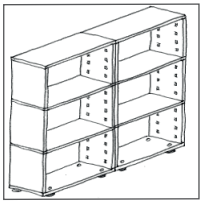

2.4 Accrocher les contrepoids dans le meuble de système

- Démonter le tiroir du bas selon point 2.4 pour accéder au fond du meuble de système
- Accrocher les contrepoids dans la plaque à contrepoids vissée en bas dans le dos au fond du meuble de système

➔ Les contrepoids sont accrochés

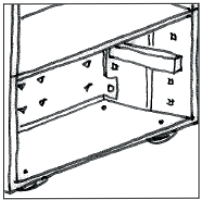

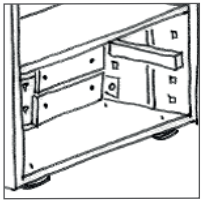

3 Aménagements

3.1 Tiroir encastré

- Sortir les glissières
- Poser le tiroir en biais sur la glissière
- Tenir la glissière et la tirer en butée
- Pousser le tiroir vers l´arrière jusqu´à ce que le crochet d´extraction s´accroche dans l´évidement de la tôle d´appui.
- Répéter sur le côté opposé
- Abaisser le tiroir et l´enclencher dans la came.

➔ Le tiroir est monté

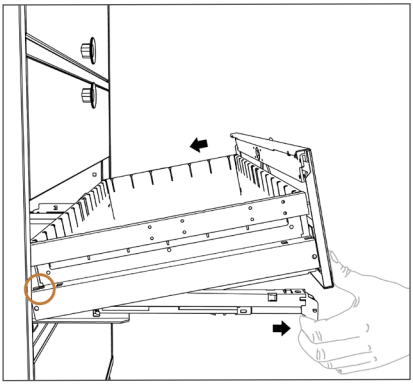

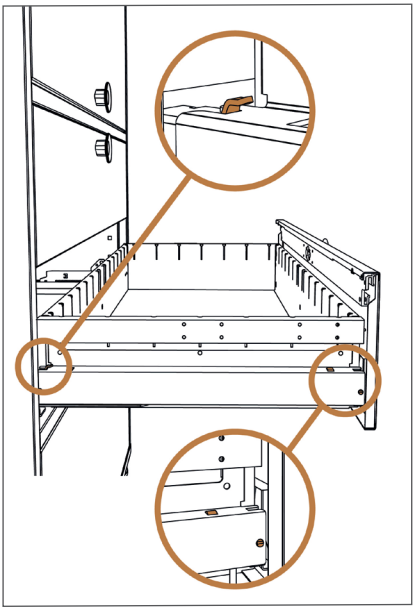

3.2 Tiroir encastré profondeur 120cm

!	➔ les roues dentées doivent être retirées des deux côtés jusqu´à la butée avant l´installation du tiroir

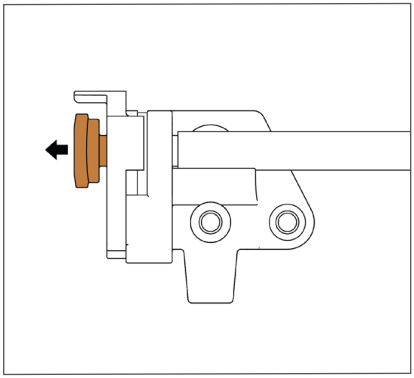

!	▪ Lors de l´installation d´un tiroir avec guidage parallèle, il faut veiller à ce que la roue dentée soit correctement accrochée dans le guidage. ➔ Roue dentée dans crémaillère ➔ Angle de guidage au-dessus de la crémaillère

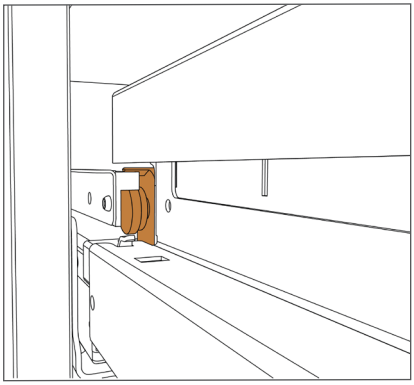

3.3 Démontage du tiroir

- Ouvrir le tiroir et en retirer le contenu
- Insérer un tournevis entre le guide et la tôle d´appui au niveau de la came d´enclenchement.
- Pousser la tôle d´appui sur la came d´enclenchement (1.) et ensuite tirer légèrement le tiroir vers le haut (2.)
- Pousser légèrement la glissière détachée pour qu´elle ne s´enclenche pas à nouveau
- Répéter la même chose de l´autre côté

➔ Le tiroir est démonté

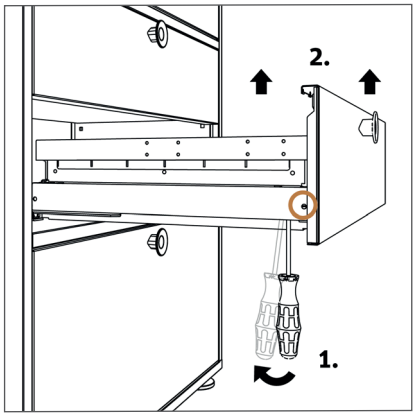

4 Accessoires (en option)

- Les aménagements de tiroir sont amovibles et se fixent dans les fentes prévues à cet effet.

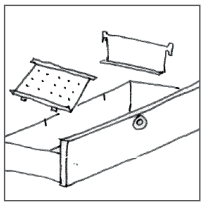

5 Nettoyer le meuble de système

- Dépoussiérer régulièrement le meuble de système et s'assurer que rien n´entrave leur bon fonctionnement ou ne cause un dommage
- Nettoyer le meuble de système avec un chiffon humide en coton ou en microfibre.

!	■ Utiliser des produits de nettoyage ou de désinfection uniquement avec un pH de 6-8 et sans solvants ni additifs abrasifs! ■ Ne pas verser de liquide sur les parties mécaniques

6 Déplacer et transporter le meuble de système

- Vider le meuble de système de tout son contenu
- Au besoin démonter les tiroirs pour l´alléger

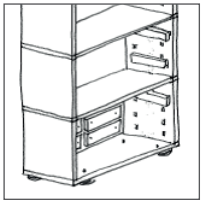

- Soulever les caissons à deux et poser sur des chariots de transport
- Verrouiller les tiroirs lors des déplacements
- Installer le meuble de système au nouvel emplacement conformément selon les consignes de ce mode d´emploi

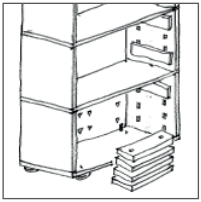

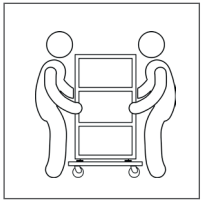

7 Dépannage

- Contacter le service après-vente en cas de disfonctionnement

➔ Préparer votre demande en nous communiquant toutes les indications se trouvant sur l´étiquette de produit collée sur le côté droit, sous l´étagère du bas du meuble de système

8 Maintenance

➔ Uniquement par le personnel autorisé par le fabricant

9 Recycler le meuble de système

Article	Matériaux	Recyclage
Caisson, tiroir, volet, glissières, accessoires de tiroir	Métal Thermolaqué	Point de recyclage du métal
Plateau de recouvrement	Aggloméré stratifié, plaqué bois et linoléum	Point de récolte de déchet
Plateau swiss CDF	CDF stratifié, plaqué bois et linoléum	Point de récolte de déchet
Patin plastique, poignée	Polyamide PA	Points de collecte pour les déchets métalliques et plastiques

10 Données Techniques

10.1 Sécuriser les meubles de systèmes équipés de tiroir contre le risque de bascule

⚠	■ Derrière chaque tiroir, le meuble doit être équipé d'un set de contrepoids, afin de vous protéger du risque de bascule.

- Refermer le tiroir avant d´en ouvrir un autre
- Evitter que plusieurs tiroirs soit ouvert simultanément.
- Le risque de bascule est plus important pour les meubles de systèmes de petite dimension car la charge d´un tiroir peut être plus importante que le poids du meuble.
- Aucun tiroir n'est autorisé au-delà de 4 hauteurs de classeur

➔ Risque de bascule et d´accident

10.2 Charges maximales du meuble de système

Composant du meuble de système	Largeur du meuble de système		
	40 cm	80 cm	120 cm
Dessus du meuble	30 Kg	30 Kg	45 Kg
Etagère	40 Kg	40 Kg	60 Kg
Tiroir A6	10 Kg	15 Kg	20 Kg
Tiroir A4	20 Kg	25 Kg	40 Kg

11 Certificats et Normes

ISO 9001:2015	Gestion de la qualité
ISO 14001:2015	Gestion de l´environnement
Meubles/armoires de bureau	
DIN EN 14073-2	Exigences de sécurité
DGUV Grundsatz 315-410	Exigences de sécurité
DIN EN 14073-3	Méthodes d´essai pour la détermination de la stabilité et de la résistance de la structure
DIN EN 14074	Méthodes d´essai pour la détermination de la résistance et de la durabilité des parties mobiles

12 Garantie

➔ Les conditions générales sont en vigueur.

13 Service après-vente

➔ Préparer votre demande en nous communiquant toutes les indications se trouvant sur l´étiquette de produit collée sur le côté droit, sous l´étagère du bas du meuble de système

Partenaire spécialisé

Bigla Office SA
Bahnhofstrasse 4
CH-3507 Biglen
T +41 31 700 91 11
F +41 31 700 92 33
info@bigla-office.ch
www.bigla-office.ch

bigla
office

Meubles design Suisse pour espaces de travail