move3

Aperçu du produit 01.2023

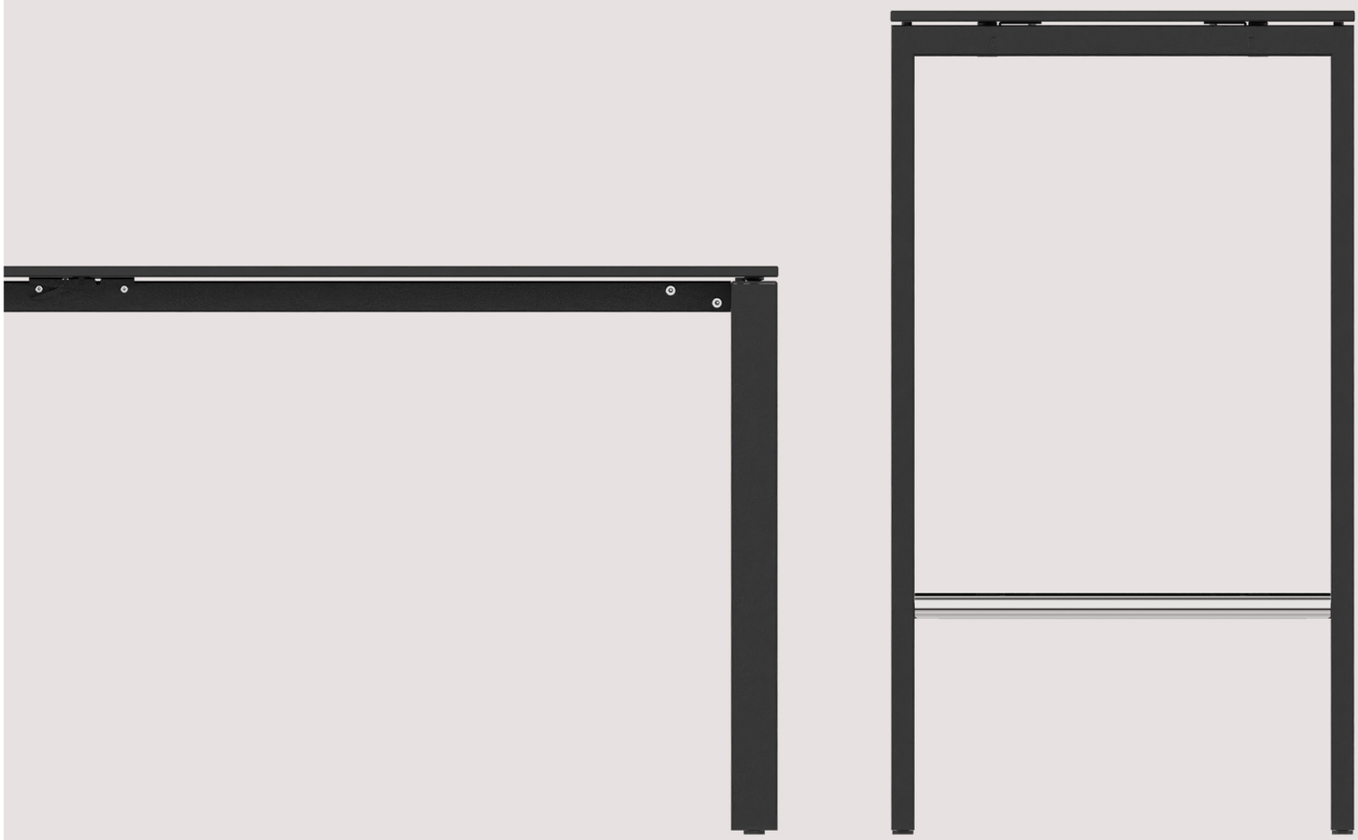

bigla office

Meubles design Suisse pour espaces de travail

Table des matières

- Aperçu du move3 4
- Table de travail réglable par manivelle 5
- Table de travail réglable avec butée 6
- Table de travail fixe 7
- Table universelle réglable avec butée 8
- Table universelle fixe 9
- Table haute 10
- Accessoires 11
- Matériaux et teintes 12

Aperçu du move3

Élégance intemporelle flexible et fonctionnelle

Move3 est conçu de manière à soutenir les processus de travail dynamiques. Les domaines de travail fusionnent et exigent des systèmes de table flexibles et fonctionnels. Que ce soit comme table de travail, table de réunion ou pour la cocréation, move3 s'adapte à toutes les situations de travail grâce à son élégance intemporelle.

Design du produit: Bigla Team

Table de travail réglable par manivelle

- Large palette de dimensions standards
  de 80 à 100 cm de profondeur et
  de 120 à 240 cm de longueur
- Table de travail avec plateau coulissant
- Plateaux de table Swiss CDF
- Canal à câble pivotant vers l'avant et vers l'arrière

Assortiment

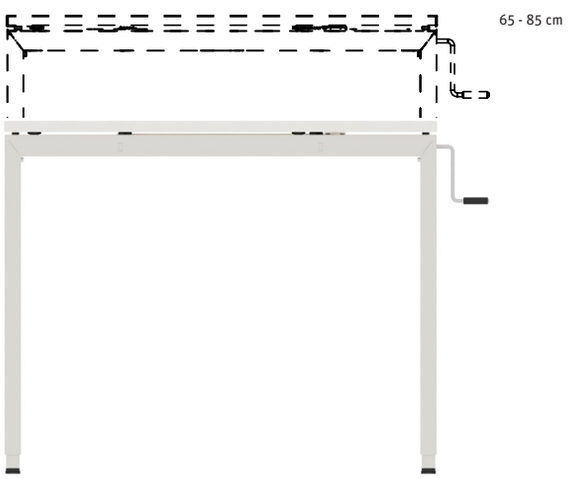

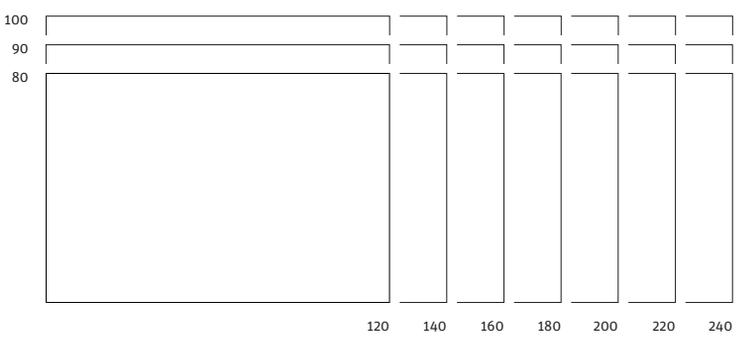

Détails

Point d'insertion de la manivelle

Plateau de table coulissant

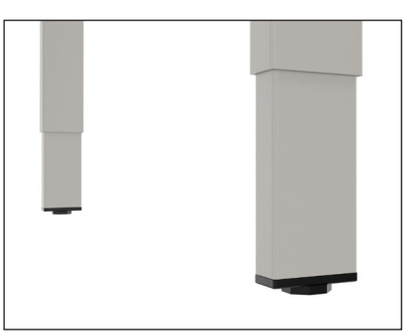

Pieds de nivellement

Table de travail réglable avec butée

- Large palette de dimensions standards
  de 80 à 100 cm de profondeur et
  de 120 à 240 cm de longueur
- Table de travail avec plateau coulissant
- Plateaux de table Swiss CDF
- Canal à câble pivotant vers l'avant et vers l'arrière

Assortiment

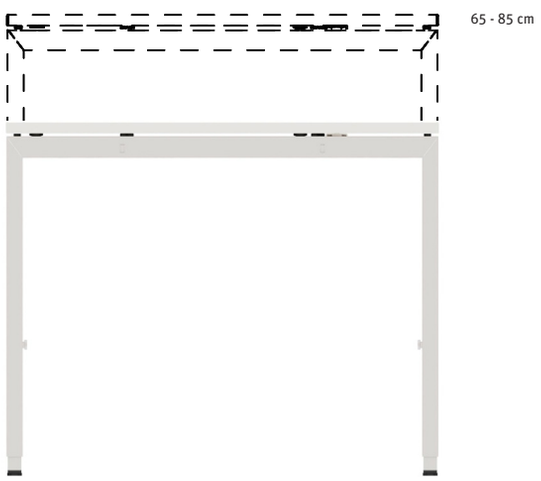

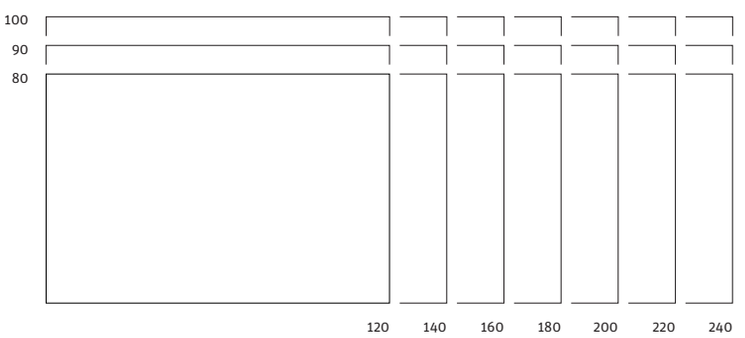

Détails

Vis de blocage

Plateau de table coulissant

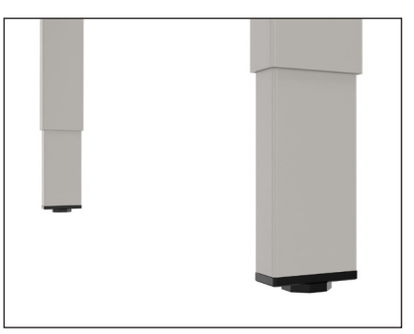

Pieds de nivellement

Table de travail fixe

- Large palette de dimensions standards de 80 à 100 cm de profondeur et de 120 à 240 cm de longueur
- Table de travail avec plateau coulissant
- Plateaux de table Swiss CDF
- Canal à câble pour Mediabox
- Canal à câble pivotant vers l'avant et vers l'arrière

Assortiment

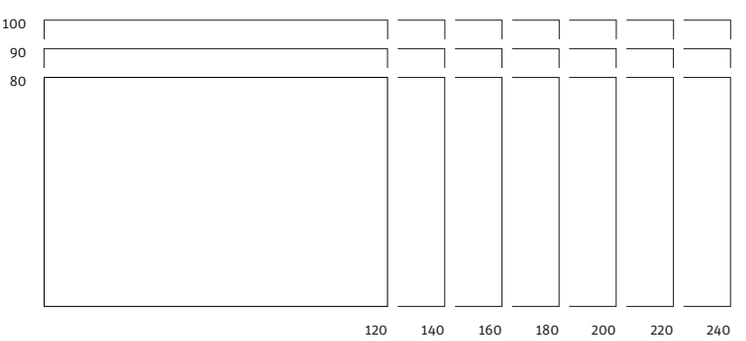

Détails

Plateau de table coulissant

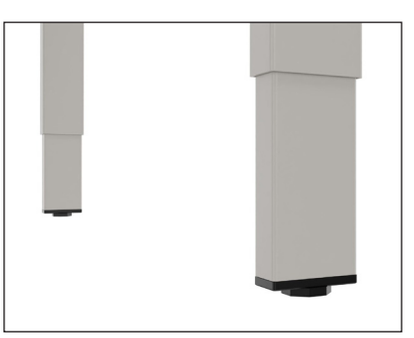

Pieds de nivellement

Table universelle réglable avec butée

- Large palette de dimensions standards de 80 à 100 cm de profondeur et de 120 à 240 cm de longueur
- Table de travail avec plateau coulissant
- Plateaux de table Swiss CDF
- Canal à câble pour Mediabox
- Canal à câble pivotant vers l'avant et vers l'arrière

Assortiment

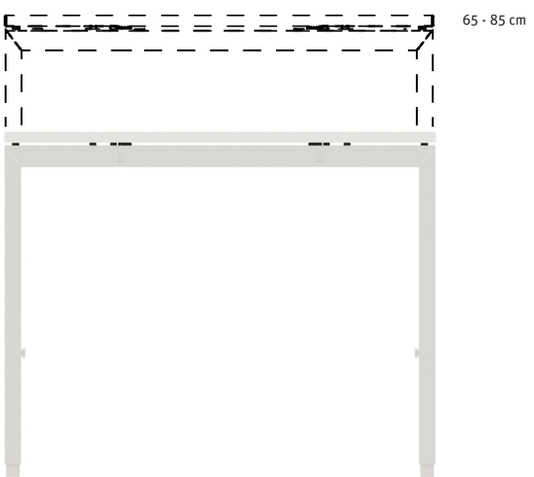

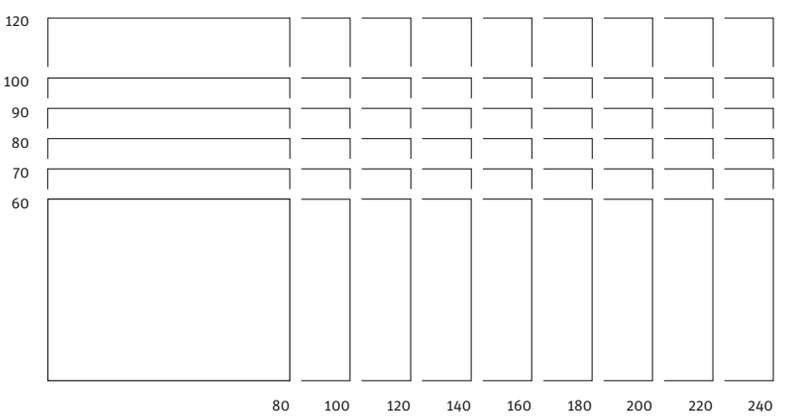

Détails

Vis de blocage

Canal central en cas d'électrification

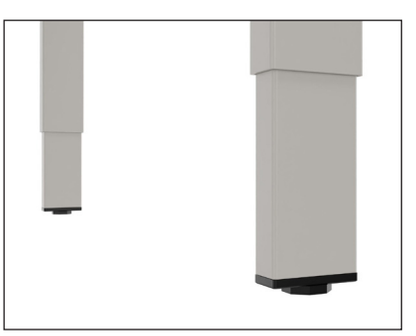

Pieds de nivellement

Table universelle fixe

- Large palette de dimensions standards de 80 à 100 cm de profondeur et de 120 à 240 cm de longueur
- Table de travail avec plateau coulissant
- Plateaux de table Swiss CDF
- Canal à câble pour Mediabox
- Canal à câble pivotant vers l'avant et vers l'arrière

Assortiment

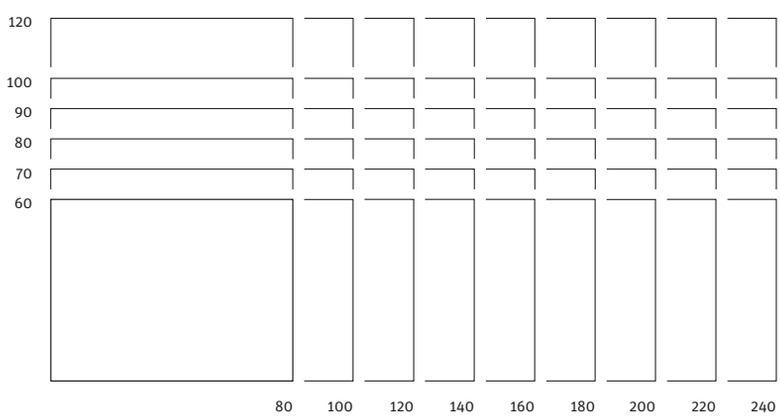

Détails

Canal central en cas d'électrification

Plateau de table

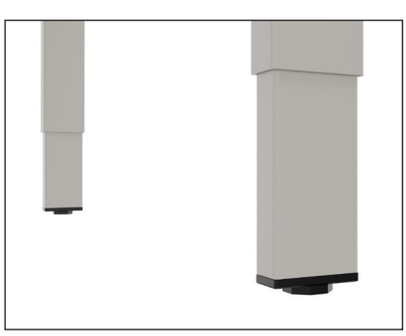

Pieds de nivellement

Table haute

- Large palette de dimensions standards de 60 à 100 cm de profondeur et de 80 à 240 cm de longueur
- Table haute avec plateau coulissant
- Plateaux de table Swiss CDF
- Canal à câble pour Mediabox

Assortiment

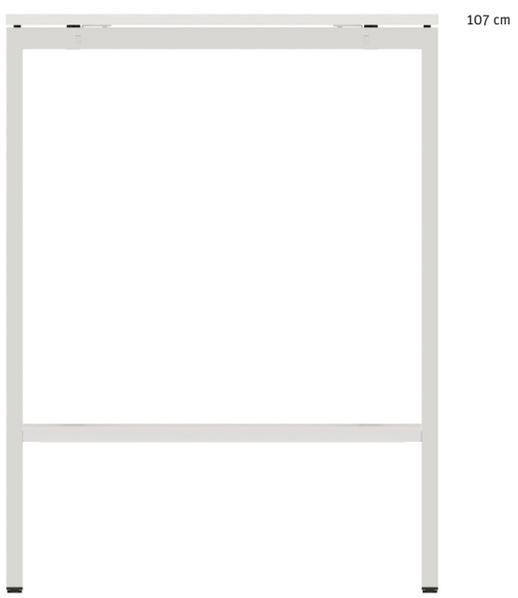

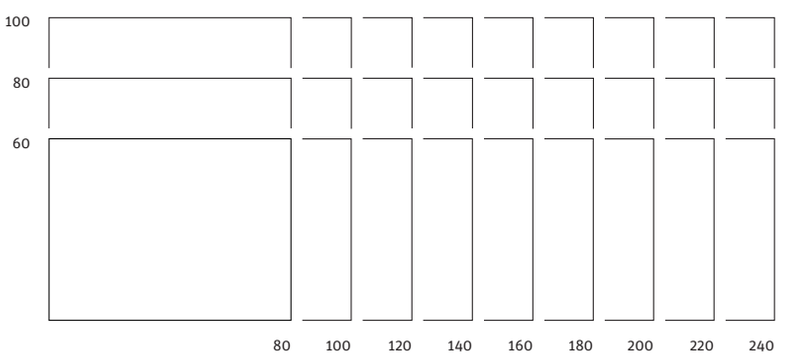

Détails

Piètement

Canal central en cas d'électrification

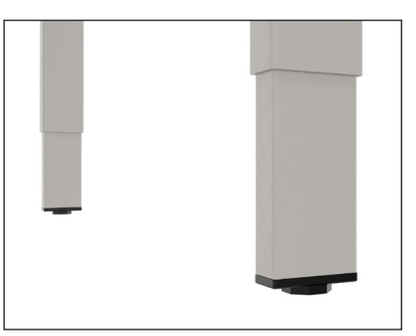

Pieds de nivellement

Accessoires

Canal à câble rabattable

Gaine à câble verticale

Support d‘ordinateur

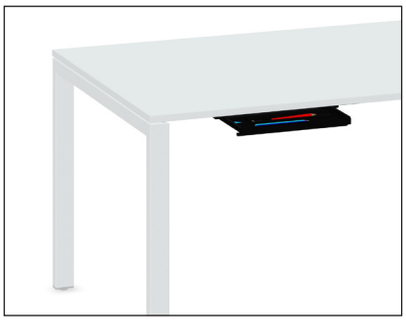

Plumier

Panneau acoustique

Adaptateur à accessoires pour panneaux acoustiques

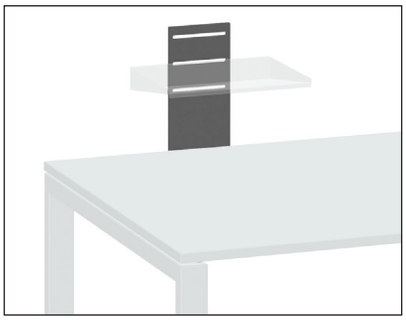

Adaptateur à accessoires pour table

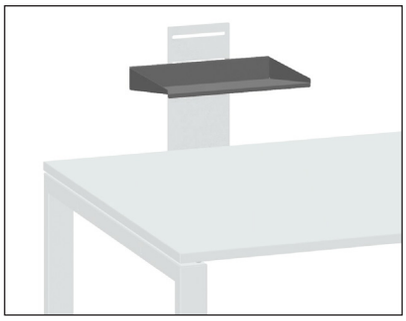

Corbeille à courrier A4 oblong

Plumier

Matériaux et teintes

Teintes de base

Blanc

Argent

Anthracite

Noir

Teintes accentuées pour accessoires

Terra rouge

Gris-bleu

Vert ardoise

Plateaux mélaminé

Blanc

Gris

Hêtre

Plateaux Swiss CDF

Blanc

Gris

Plateaux Swiss CDF plaqué linoléum

Pebble

Charcoal

Plateaux Swiss CDF plaqué bois

Hêtre

Chêne

Noyer

Argolite Strato soft

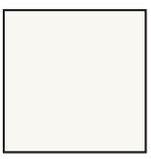
Blanc

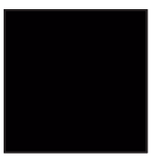
Noir

Matériel acoustique aPerf

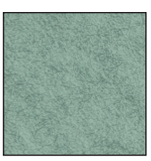
Vert ardoise

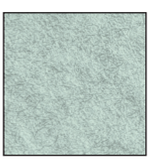
Vert granit

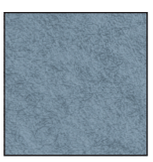
Gris-bleu

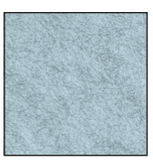
Bleu glacier

Terra rouge

Terra rosé

Jaune

Jaune pastel

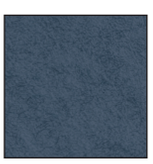
Bleu foncé

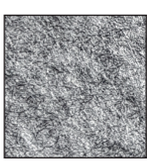
Aspect feutrine

bigla
office

Meubles design Suisse pour espaces de travail