bst2

Aperçu du produit 01.2023

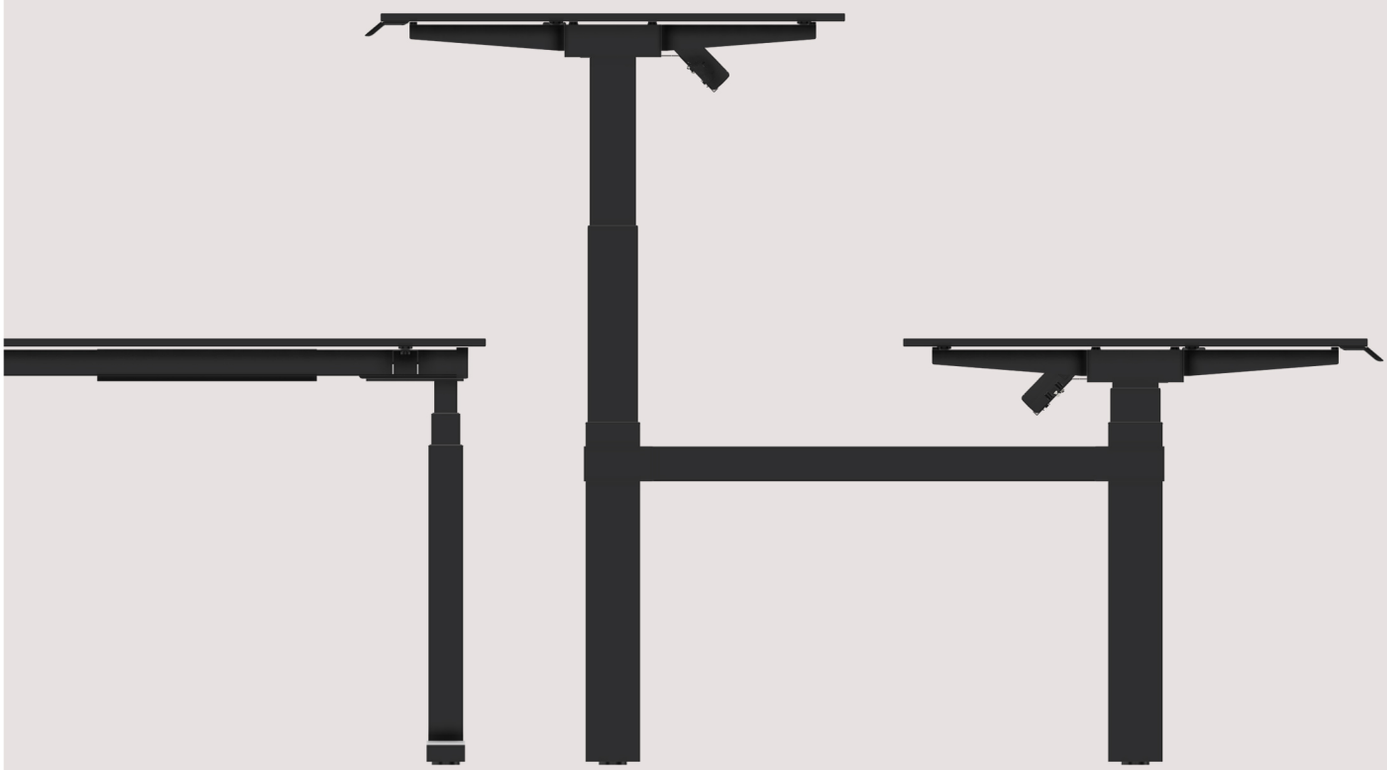

bigla office

Meubles design Suisse pour espaces de travail

Table des matières

- Apérçu du bst2 4
- Table de travail électrique 5
- Table de travail double bench électrique 6
- Table de travail mécanique 7
- Table de travail avec réglage rapide 8
- Table de travail fixe 9
- Table de conférence électrique 10
- Table de conférence fixe 11
- Accessoires 12
- Matériaux et teintes 13

Aperçu du bst2

Travailler à la bonne hauteur

La série de tables haut de gamme bst2 offre une ergonomie maximale sur le lieu de travail. Vous travaillez toujours à la hauteur souhaitée avec une productivité élevée. Le design libre de toutes traverses et les colonnes de levage extérieures offrent un espace maximal pour les jambes. Bst2 est disponible avec une qualité visuelle constante et un réglage en hauteur électrique ou manuel. La gamme est complétée par un poste de travail double, comprenant une table de travail à réglage manuel de la hauteur par cran d'arrêt et une table de travail à hauteur de travail fixe. La famille de tables bst2 répond à toutes les normes pertinentes en matière de mobilier de bureau, afin que vous puissiez vous déplacer librement.

Design du produit: Bigla Team

Table de travail électrique

- Piètement stable à double colonne de levage, sans traverse longitudinale
- Réglage de la hauteur en continue silencieux
- Capteur anticollision intégré
- Consommation électrique en standby : 0,3 Watt
- Puissance de levage max. 80 kg
- Plateau de table coulissant avec système de montage rapide
- Canal à câble à basculement avant et arrière
- Fixation des accessoires au piètement

Assortiment

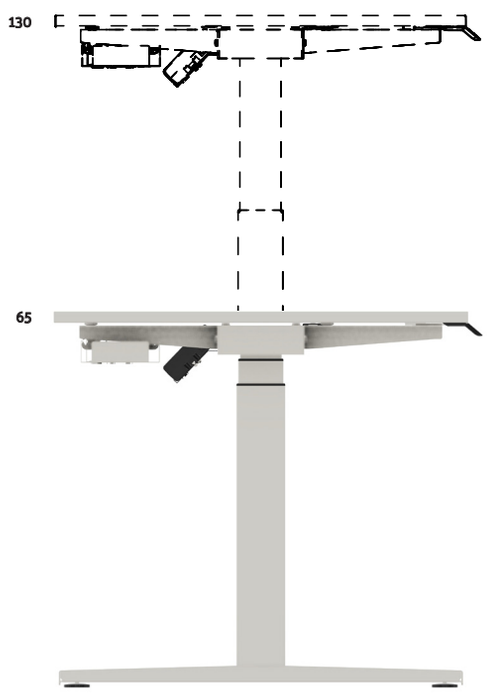

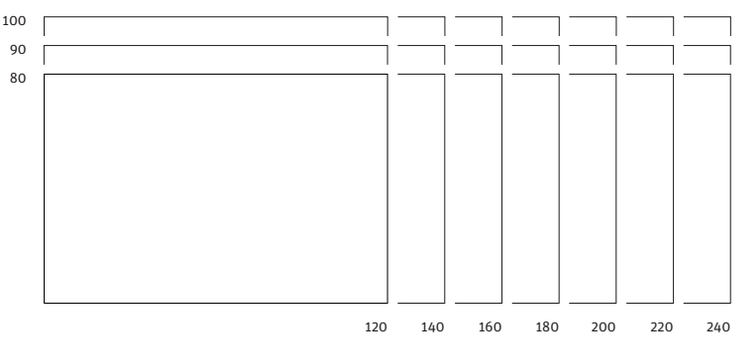

Détails

Boîtier de commande

Plateau de table coulissant

Pieds de nivellement

Table de travail double bench électrique

- Piètement stable à double colonne de levage, sans traverse longitudinale
- Réglage de la hauteur en continue silencieux
- Capteur anticollision intégré
- Consommation électrique en standby : 0,3 Watt
- Puissance de levage max. 80 kg
- Extensible et démontable
- Possibilité de fixer des lampes au piètement
- Possibilité de monter un panneau de discrétion central
- Canal de câbles central
- Plateau de table coulissant avec système de montage rapide
- Canal à câble à basculement avant et arrière
- Fixation des accessoires au piètement

Assortiment

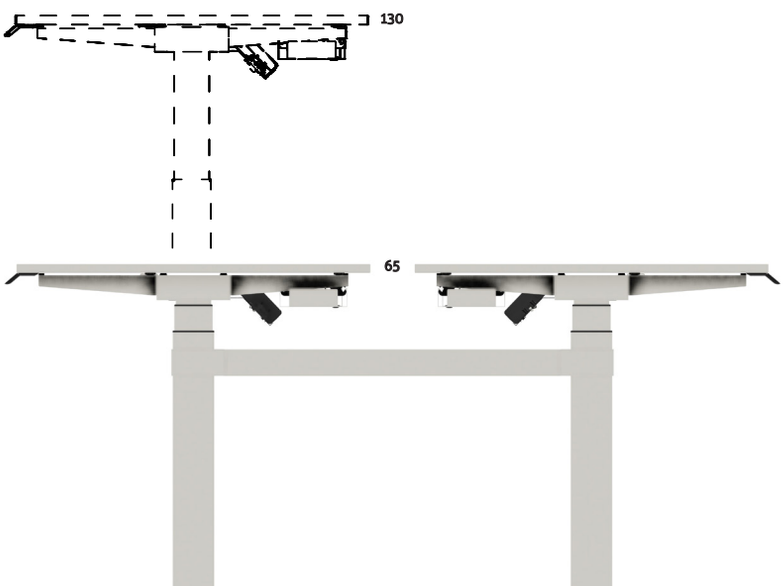

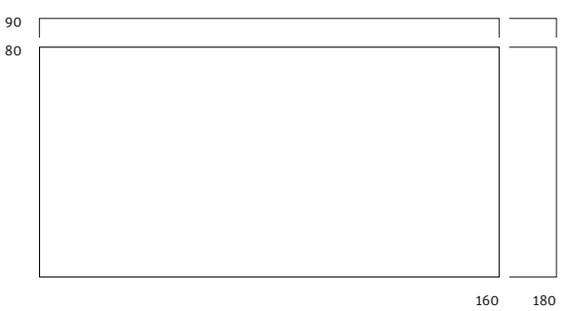

Détails

Boîtier de commande

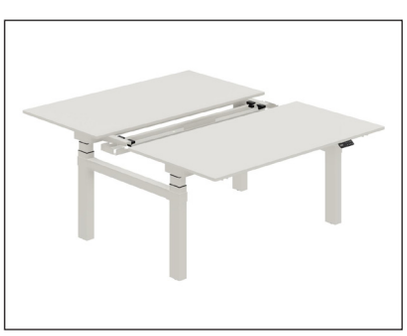

Plateau de table coulissant

Cable de cânal central

Table de travail mécanique

- Piètement stable sans traverse longitudinale
- Réglable en continu sans électricité
- Réglage rapide de la hauteur
- Système de freinage intégré pour éviter les levages ou affaissements brusques
- Sans maintenance
- Puissance de levage max. 50 kg
- Équilibrage du poids par réglage de la tension
- Plateau de table avec système de montage rapide
- Canal à câble à basculement avant et arrière
- Fixation des accessoires au piètement

Assortiment

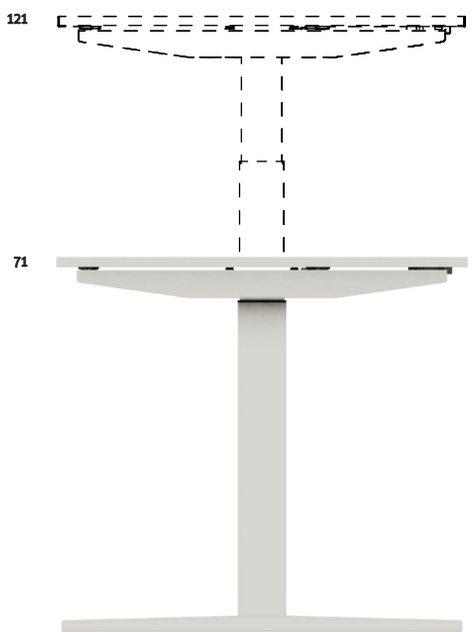

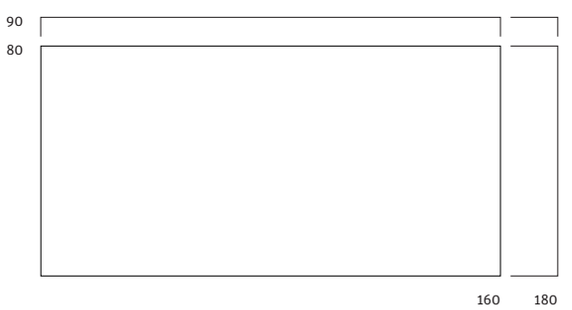

Détails

Manivelle et commande manuelle

Point d‘insertion de la manivelle

Pieds de nivellement

Table de travail avec réglage rapide

- Piètement stable sans traverse longitudinale
- Réglage rapide par butée sans outil tous les 1cm
- Plateau de table coulissant avec système de montage rapide
- Canal à câble à basculement avant et arrière
- Fixation des accessoires au piètement

Assortiment

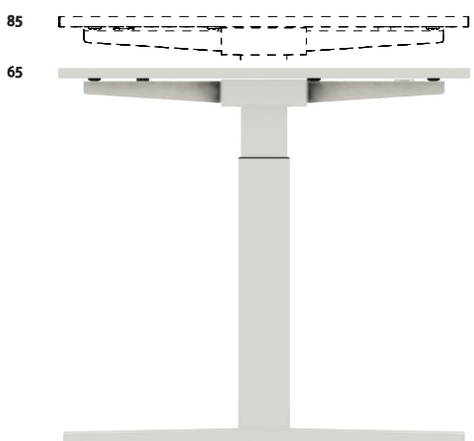

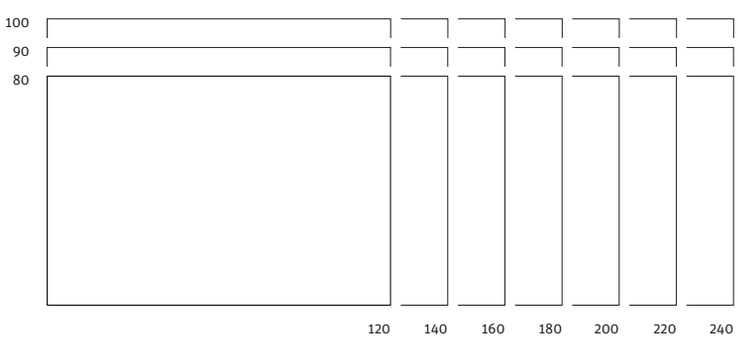

Détails

Réglable par butée

Plateau de table coulissant

Pieds de nivellement

Table de travail fixe

- Piètement stable sans traverse longitudinale
- Plateau de table coulissant avec système de montage rapide
- Canal à câble à basculement avant et arrière
- Fixation des accessoires au piètement

Assortiment

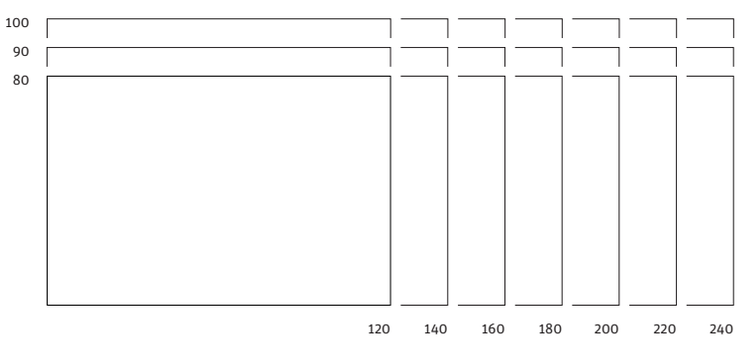

Détails

Plateau de table coulissant

Pieds de nivellement

Table de conférence électrique

- Piètement stable à double colonne de levage, sans traverse longitudinale
- Réglage de la hauteur en continue silencieux
- integrierter Kollisionsschutzsensor
- Standby-Stromverbrauch: 0,3 Watt
- Installation optimale de la Mediabox
- Canal à câbles pour la Mediabox
- Pieds de table centraux pour une liberté de mouvement sur tous les côtés de la table

Assortiment

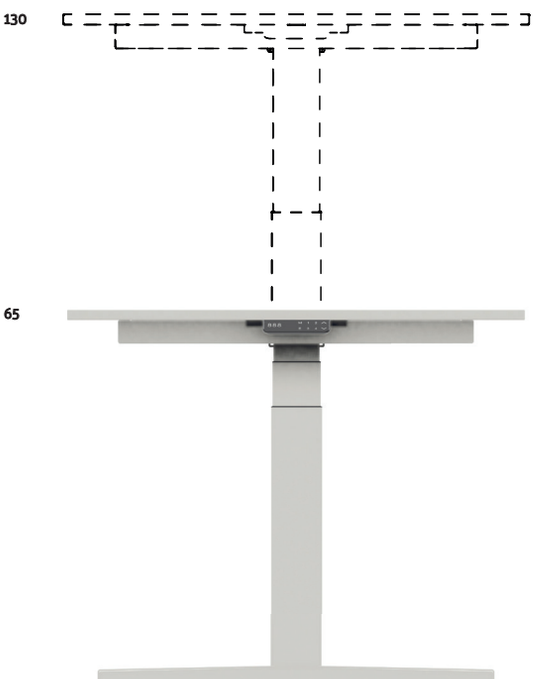

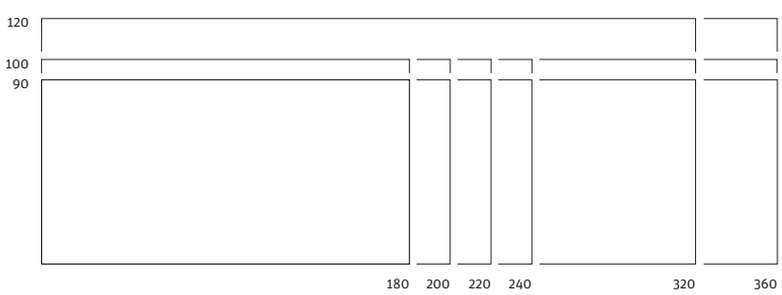

Détails

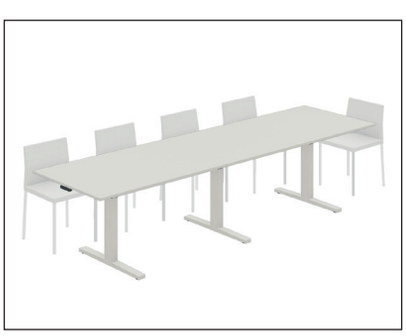

Position des pieds de table

Canal à câbles central

Pieds de nivellement

Table de conférence fixe

- Piètement stable sans traverse longitudinale
- Pieds de table centraux pour une liberté de mouvement sur tous les côtés de la table
- Installation optimale de la Mediabox
- Canal à câbles pour la Mediabox

Assortiment

74

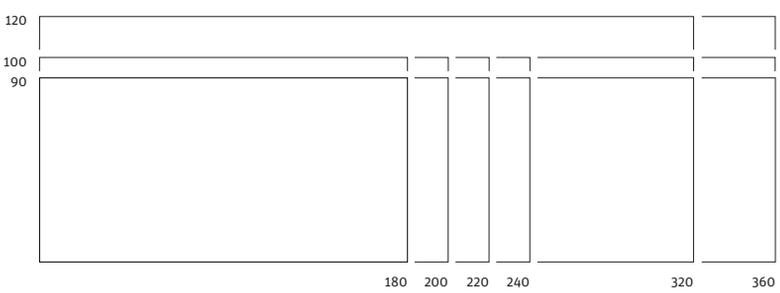

Détails

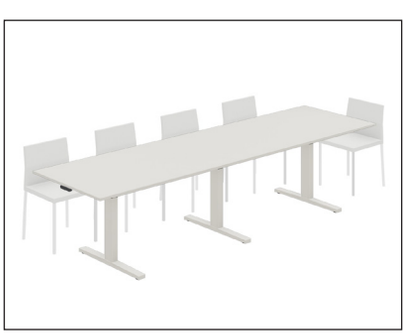

Position des pieds de table

Cabal à câbles central

Pieds de nivellement

Accessoires

Canal à câble rabattable

Conduite à câble verticale

Support d‘ordinateur

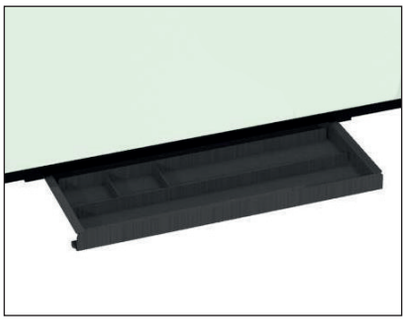

Plumier escamotable

Panneau acoustique

Adaptateur à accessoires pour panneaux acoustiques

Adaptateur à accessoires pour table

Corbeille à courrier A4 oblong

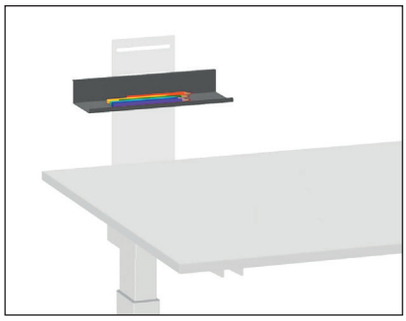

Plumier

Matériaux et teintes

Teintes de base

Blanc

Argent

Anthracite

Noir

Teintes accentuées pour accessoires

Terra rouge

Gris-bleu

Vert ardoise

Plateaux mélaminé

Blanc

Gris

Hêtre

Plateaux Swiss CDF

Blanc

Gris

Plateaux Swiss CDF plaqué linoléum

Pebble

Charcoal

Plateaux Swiss CDF plaqué bois

Hêtre

Chêne

Noyer

Argolite Strato soft

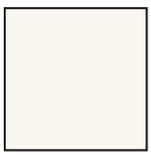
Blanc

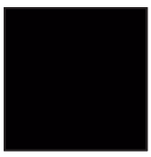
Noir

Matériel acoustique aPerf®

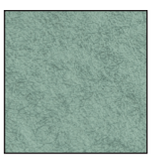
Vert ardoise

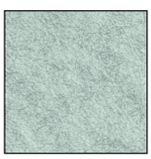
Vert granit

Gris-bleu

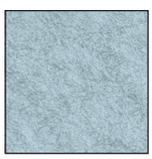
Bleu glacier

Terra rouge

Terra rosé

Jaune

Jaune pastel

Bleu foncé

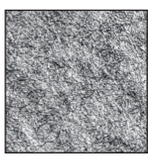
Aspect feutrine

bigla
office

Meubles design Suisse pour espaces de travail