Tables d‘appoint

Aperçu du produit 01.2023

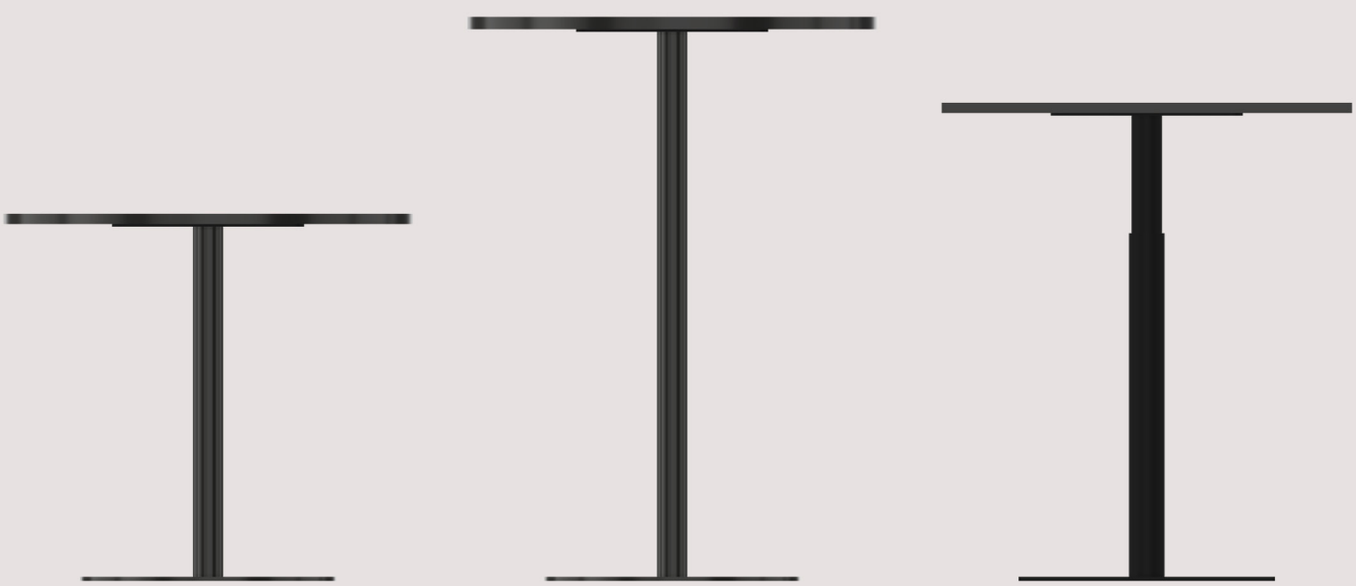

bigla office

Meubles design Suisse pour espaces de travail

Table des matières

- Aperçu des tables d‘appoints 4
- Table de disussion ronde 5
- Table ronde debout fixe 6
- Table de discussion carrée fixe 7
- Table de discussion ronde à hauteur variable 8
- Table de discussion carré à hauteur variable 9
- Matériaux et teintes 10

Aperçu des tables d‘appoints

Multifonction mise en forme

Cette table mono-colonne de Bigla est la table de réunion pour chaque situation. Grâce aux différentes finitions de piètement, fixe et réglable en hauteur, la table est utilisable dans toutes les situations imaginables.

Et ce n’est pas tout : il est même possible de varier la forme du plateau de table – carré ou rond en option. Le piètement haut de gamme thermolaqué est garant de la longévité de cette table multifonctionnelle.

Table de discussion ronde fixe

- Table multifonction
- Socle stable avec surface de contact au sol en feutre
- Piètement fixe
- Plateaux de table Swiss CDF

Assortiment

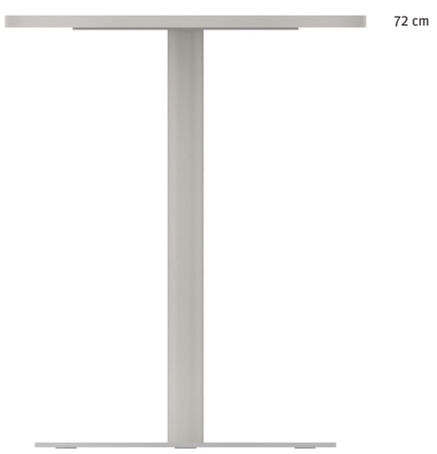

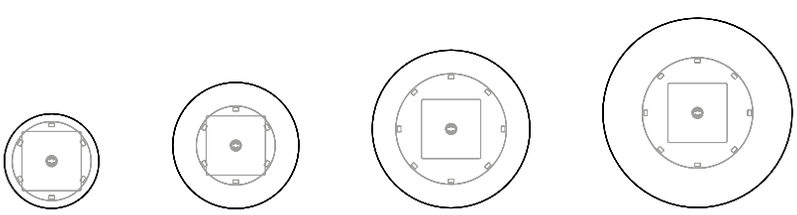

D 60 D 80 D 100 D 120

Table ronde debout fixe

- Table multifonction
- Socle stable avec surface de contact au sol en feutre
- Piètement fixe
- Plateaux de table Swiss CDF

Assortiment

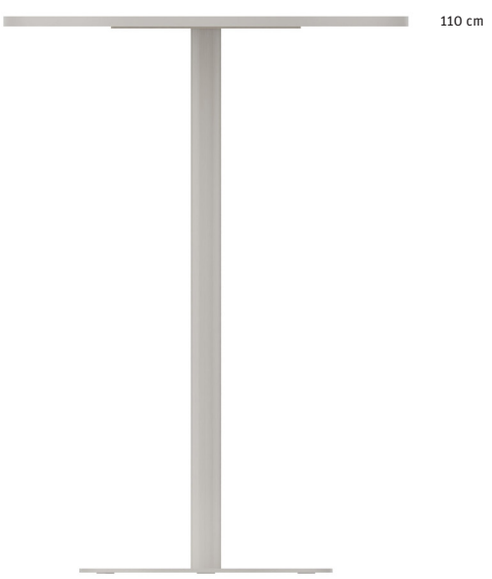

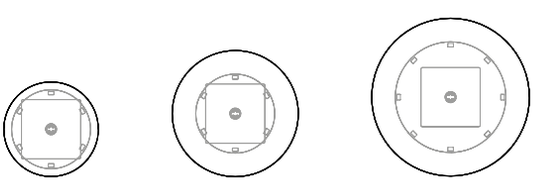

D 60 D 80 D 100

Table de discussion carré fixe

- Table multifonction
- Socle stable avec surface de contact au sol en feutre
- Piètement fixe
- Plateaux de table Swiss CDF

Assortiment

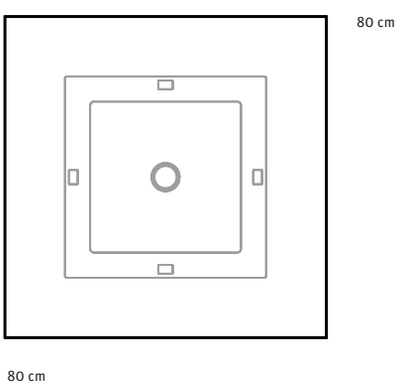

Table de discussion ronde à hauteur variable

- Table multifonction
- Réglage manuel de la hauteur,
  poignée de réglage sous le plateau
- Vérin télescopique haut de gamme, grande stabilité
- Socle stable avec surface de contact au sol en feutre
- Piètement réglable en hauteur
- Réglage en continu de la hauteur de 68 à 112 cm
- Plateau de table Swiss CDF

Assortiment

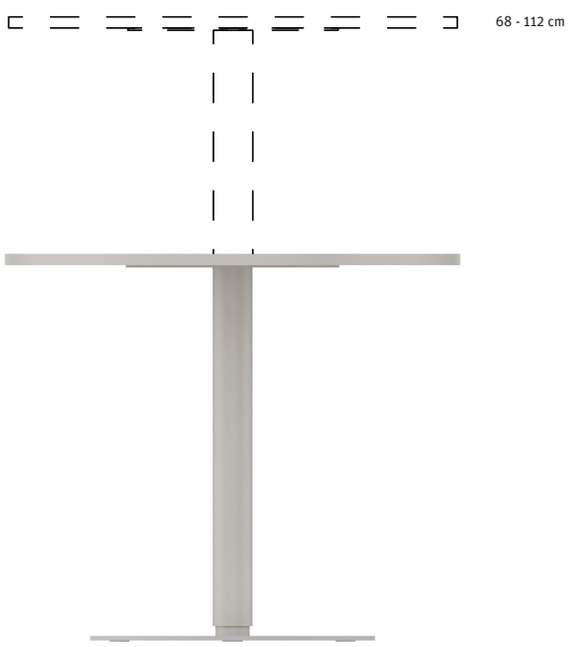

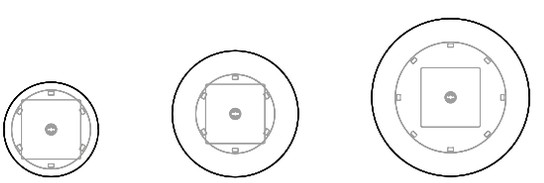

D 60 D 80 D 100

Table de disussion carré à hauteur variable

- Table multifonction
- Réglage manuel de la hauteur,
  poignée de réglage sous le plateau
- Vérin télescopique haut de gamme, grande stabilité
- Socle stable avec surface de contact au sol en feutre
- Piètement réglable en hauteur
- Réglage en continu de la hauteur de 68 à 112 cm
- Plateau de table Swiss CDF

Sortiment

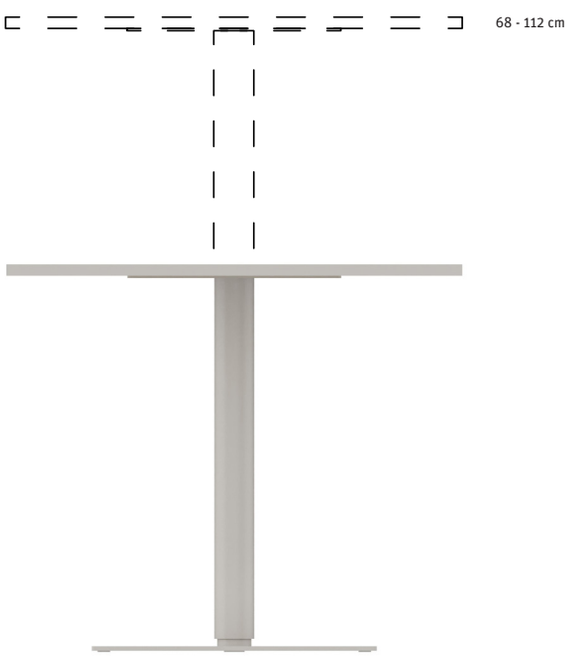

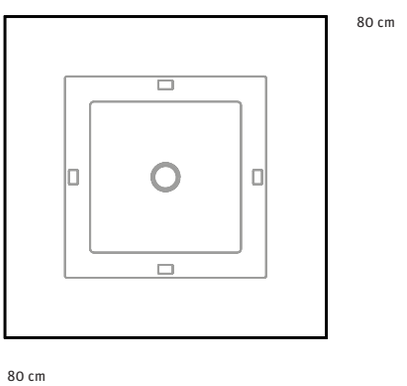

Matériaux et teintes

Teintes de base

Blanc

Argent

Anthracite

Noir

Plateaux mélaminé

Blanc

Gris

Hêtre

Plateaux Swiss CDF

Blanc

Gris

Plateaux Swiss CDF plaqué linoléum

Pebble

Charcoal

Plateaux Swiss CDF plaqué bois

Hêtre

Chêne

Noyer

Argolite Strato Soft

Blanc

Noir

bigla
office

Meubles design Suisse pour espaces de travail