BRS

Aperçu du produit 01.2023

bigla office

Meubles design Suisse pour espaces de travail

Aperçu du BRS

Le forçat du travail au pied léger

Le système d'étagères Bigla Office convainc par ses multiples possibilités d'utilisation au bureau, à la maison ou dans une bibliothèque. L'archivage, le rangement et la présentation sont facilités par un profil cranté intelligent, lequel permet de régler manuellement la hauteur des étagères vides ou pleines par paliers d'un centimètre. BRS peut être combiné aux systèmes de rangement BMSystem2 ou BMBox2.

Design du produit: Andreas Bürki

BRS

- Système d‘étagères emboitées dans une construction métallique haut de gamme
- BRS peut être complété avec BMSystème2 et BMBox2
- Transformable en une étagère simple ou double
- Réglage des étagères par cran d‘arrêt tous les 1cm, même charges

Assortiment

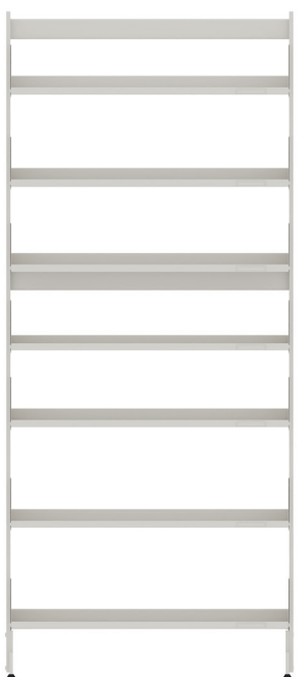

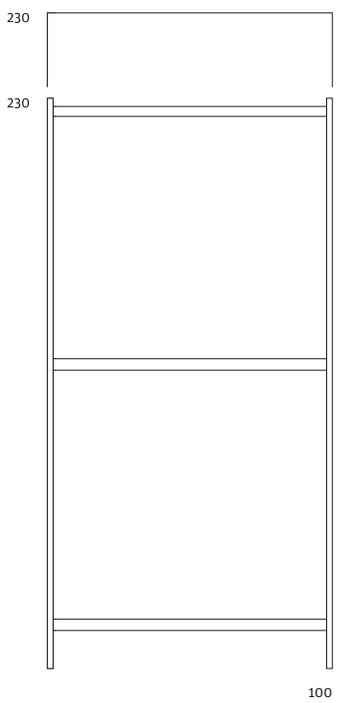

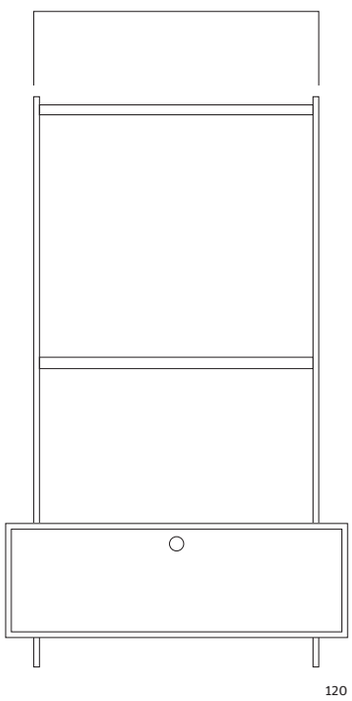

Détails

Réglage des étagères par cran d‘arrêt tous les 1cm, même charges

BRS complété avec BMSystème2 et BMBox2

Etagère murale ou double

BRS

Types de piètement

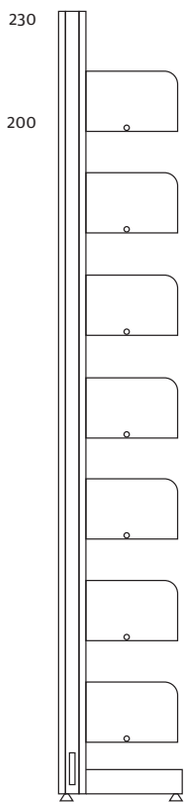

Etagère murale

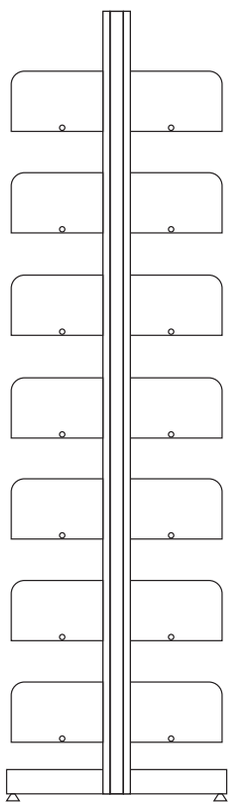

Etagère double

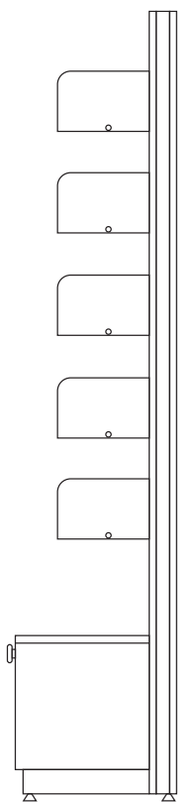

Etagère murale avec BMS2

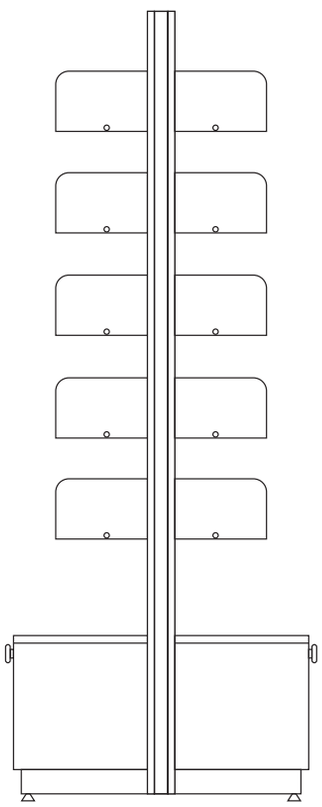

Etagère double avec BMS2

Accessoires

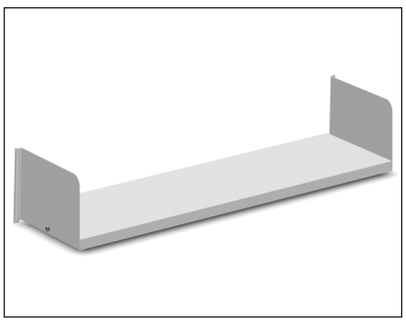

Etagère T 25cm / T 30cm

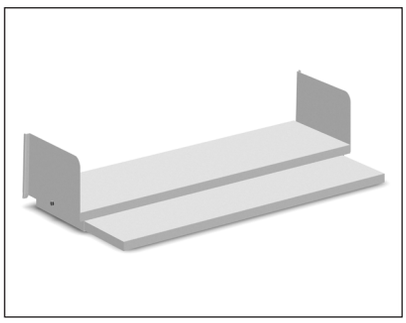

Etagère T 25cm / T 30cm
avec plateau escamotable

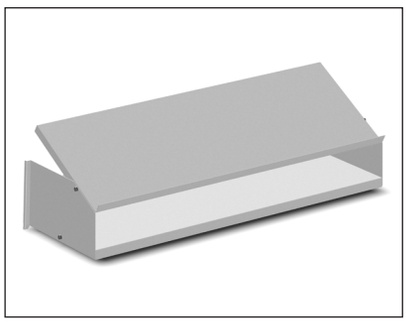

Etagère inclinée avec plateau T 30cm

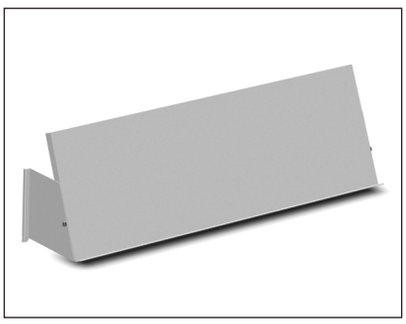

Plaque inclinée T 30cm

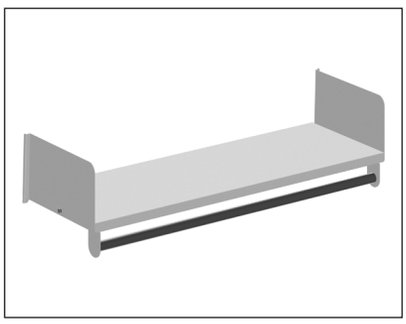

Etagère avec tringle de garde-robe

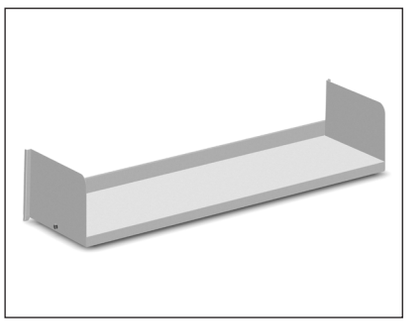

Butée pour livres

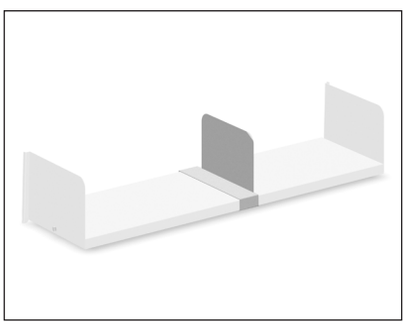

Serre-livres

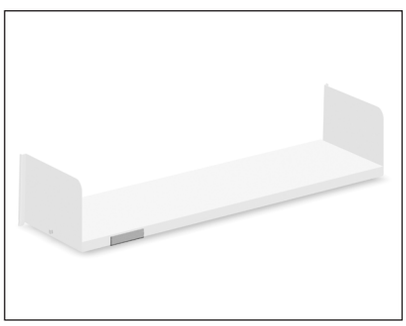

Etiquetage métal

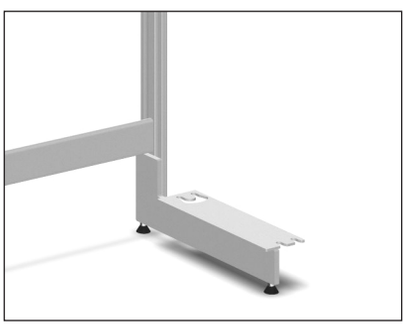

Pieds pour étagère avec système de rangement

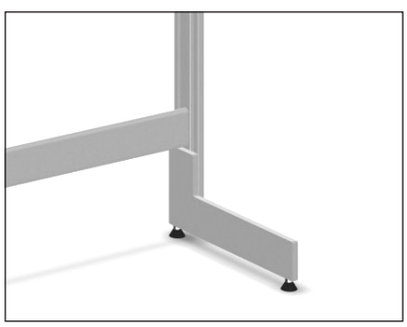

Pieds pour étagère sans système de rangement

Matériaux et teintes

Métal teinte de base

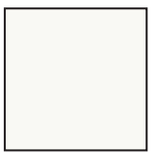
Blanc

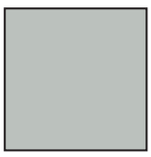
Gris

Anthracite

Noir

Argent

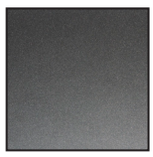
Anthracite métallisé

bigla
office

Meubles design Suisse pour espaces de travail